TP-G401 | ENSACHEUSE A SACHETS MULTI VOIES POUR PRODUITS GRANULES

TURPACK
www.turpack.com

Cette ensacheuse entièrement automatique est conçue pour préparer des emballages de type sachet scellés à 4 côtés pour remplir des produits granulaires à écoulement libre comme le sucre, le sel et les épices comme le poivre noir à écoulement libre. Les produits poivre noir et d'autres granulés médicaux peuvent être emballés dans des gobelets volumétriques précis à l'aide de ce modèle.

Cette machine peut produire 60 pièces/min avec 2 canaux et 180 pièces avec 6 canaux.

Spécifications techniques

Nombre de voies	1-10 voies (Selon la largeur du sachet)
Gamme de poids de remplissage	(3-6 gr Sucre) (0.7-2 gr Sel) (0.25-1 gr Poivre Noir)
Largeur de sachet	Entre 40mm à 120 mm (Selon la largeur max de bobine)
Longeur de sachet	150 mm maximum (réglable)
Capacite	30-35 Sachets/min/voie (Max 350 pcs/min)
Système de remplissage	Remplisseur a tasse volumétrique
Servo Motor	KOLLMORGEN
Systeme de Controle	SIEMENS PLC
Système pneumatique	FESTO
Capteur	SICK
Carrosserie	Inox304
Pièces en contact avec le produit	Inox316
emballage Style Format	Sachet à 4 scellages latéraux
Largeur maximale de bobine	800 mm Max.
Diamètre maximum de bobine	450 mm Max.
Consommation d'air comprime	6 Bar, (MAX 450 Litres/min)
Poids de la machine	760 kg
Connexion électrique	Peut être produit selon le système de connexion de votre pays.
Consommation d'énergie	10 KW
Spécification de l'emballage	Sucre: 50-60 Paper, 15 PE - Sel: 65 Paper, 12 PE
Application	Produits à écoulement libre : sucre, sel, poivre noir
Caractéristiques optionnelles	Convoyeur à bande, système de codage de date encoche d'ouverture facile Encoche à guillotine pour la perforation machine à sachets Système d'alimentation automatique

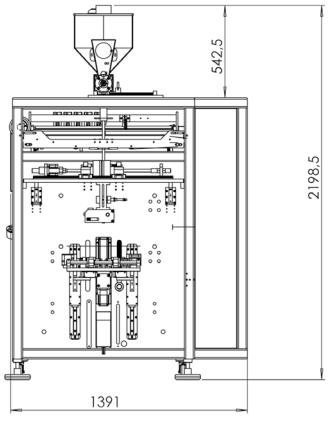

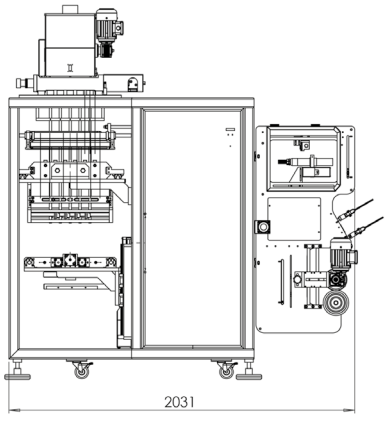

CONVIENT A

Emballage de produits à écoulement libre tels que le sucre, le sel, le poivre noir, etc.

Les dimensions, le poids, la consommation électrique et les dessins techniques concernent la machine sur la photo. Il peut y avoir de légères variations pour différentes machines.

Gümüşsuyu Cad. Birtaş San. Sitesi No:61/77 Bayrampaşa / İstanbul / Türkiye **+90 212 612 55 43** sales@**turpack.com**